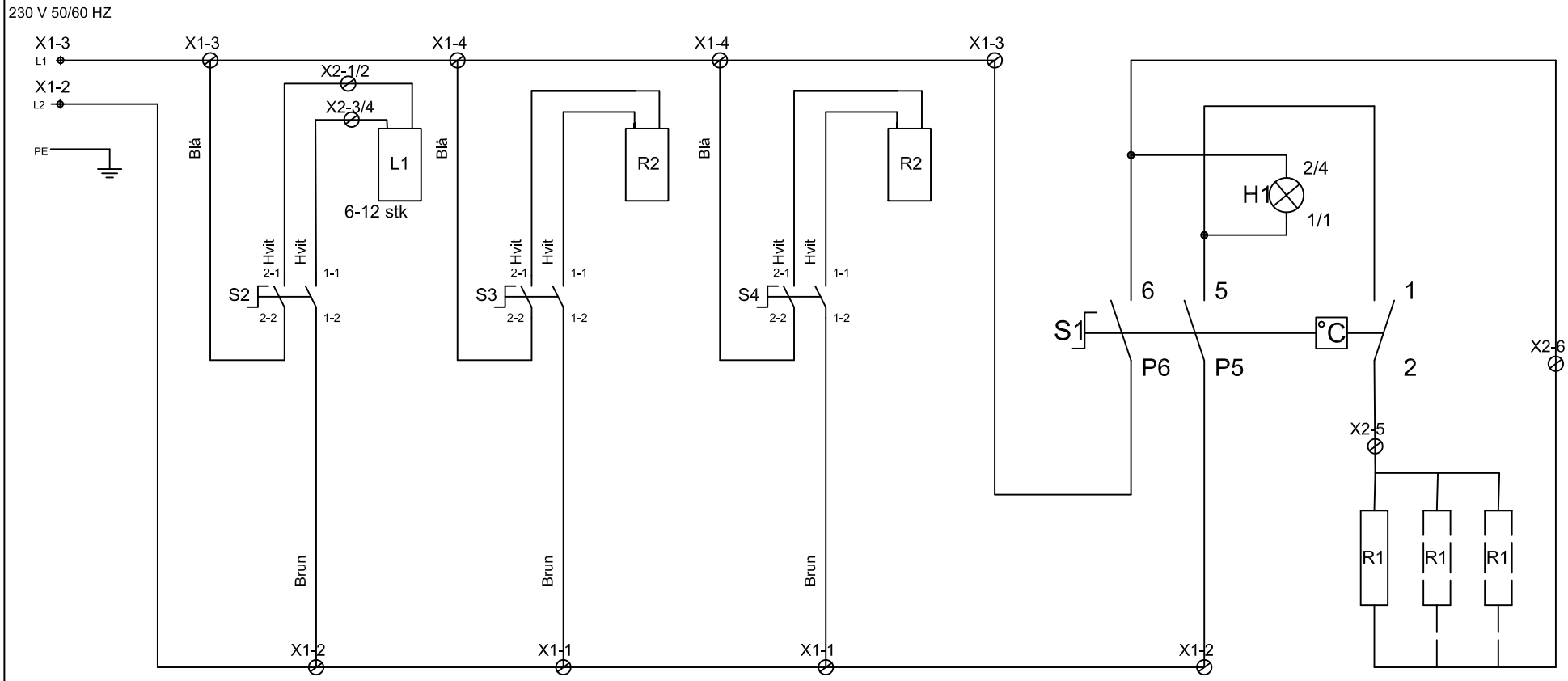

S1- BRYTER OVERVARME
L1- VARMELAMPER HALOGEN
S3- BRYTER FUKTIGHET
S4- BRYTER FUKTIGHET TRINN 2

S1- TERMOSTAT MED BRYTER VARMEPLATE
H1- SIGNALLAMPE VARMEPLATE
R1- VARMEELEMENT VARMEPLATE
R2- VARMEELEMENT FUKTIGHET

Nr:	WD-104051-1
Rev. nr	01
Date:	23/11-20
	G.Søreng.

RUSTFRIE BERGH AS

Produkt:
Varmemonter RBRM-VM
600-800-1000-1200-1600